特記事項

ご注文の際には網戸の仕様（内・外）及び網色（ブラック・グレー）のご指示お願いします

形式	内倒し窓専用自動可変面格子
名称	みらんちゃん ＤＸ型
ｻｯｼ形式	内倒し窓
ｻｯｼﾒｰｶｰ	不二サッシ
製品色	
付属品	取付金具
備考　サッシ色： 内・外網戸（網色：ブラック ｏｒ グレー）	

不二サッシ

窓倒し角度　　度（標準時）、　　度（清掃時）

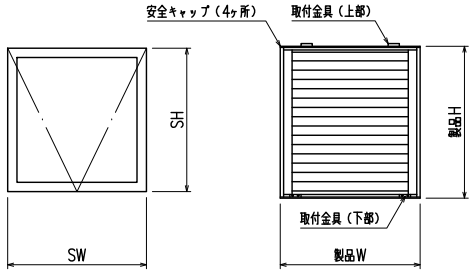

外観姿図

符　号	ＳＷ×ＳＨ	製品Ｗ×製品Ｈ	数量

～網戸取外しイメージ～

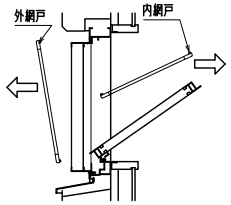

※網戸は内網戸・外網戸のどちらかになります

窓開放角度 ２０°での製作範囲

ＳＷ　＝２５２～　８０２
（製品Ｗ＝２５０～　８００）

ＳＨ　＝４７０～　９６４
（製品Ｈ＝５０６～　１０００）

窓開放角度 ３０°での製作範囲

ＳＷ　＝２５２～　８０２
（製品Ｗ＝２５０～　８００）

ＳＨ　＝４０５～　９６４
（製品Ｈ＝４４１～　１０００）

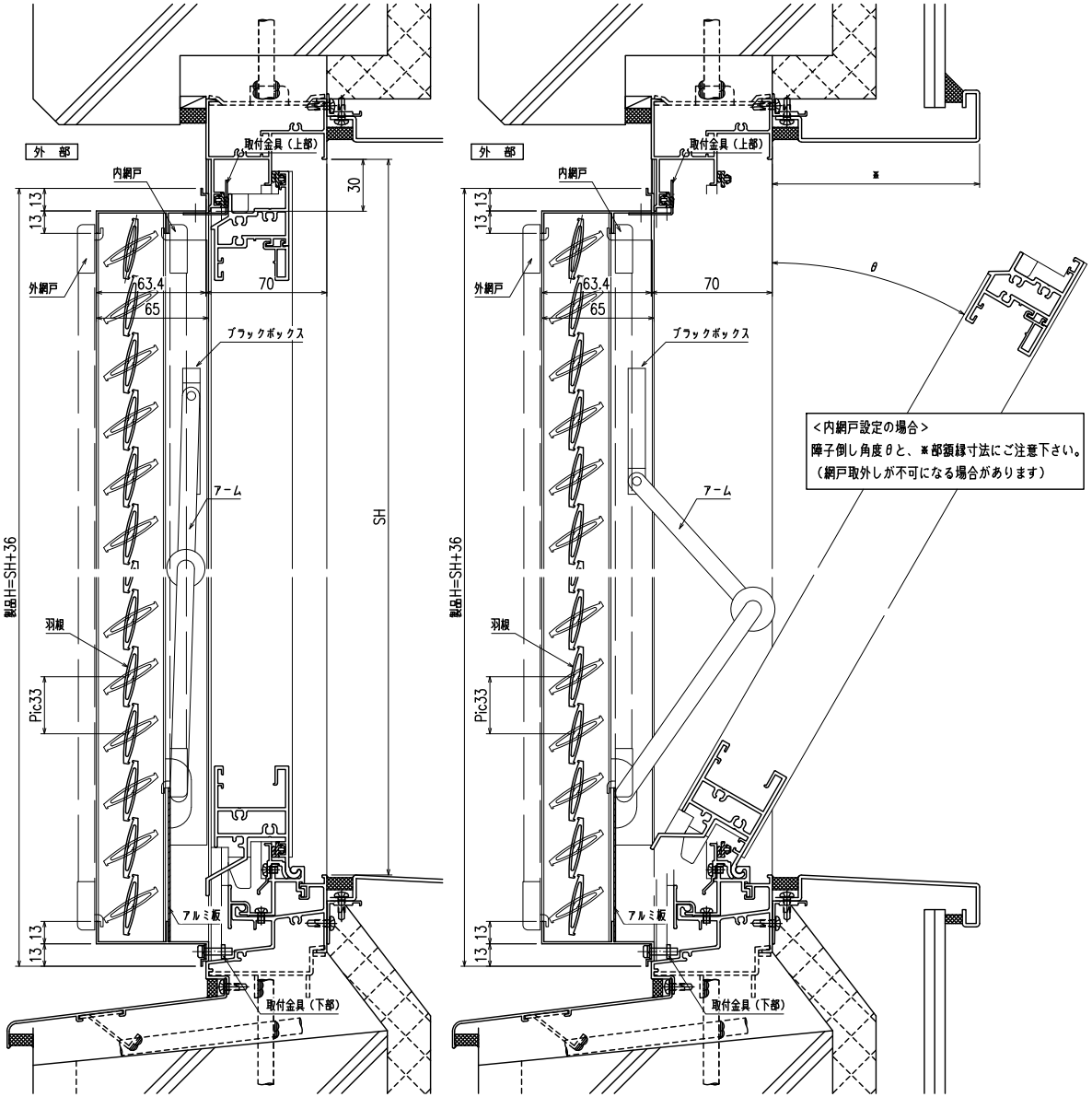

<内網戸設定の場合>
障子倒し角度θと、※部領縁寸法にご注意下さい。
（網戸取外しが不可になる場合があります）

縦断面図

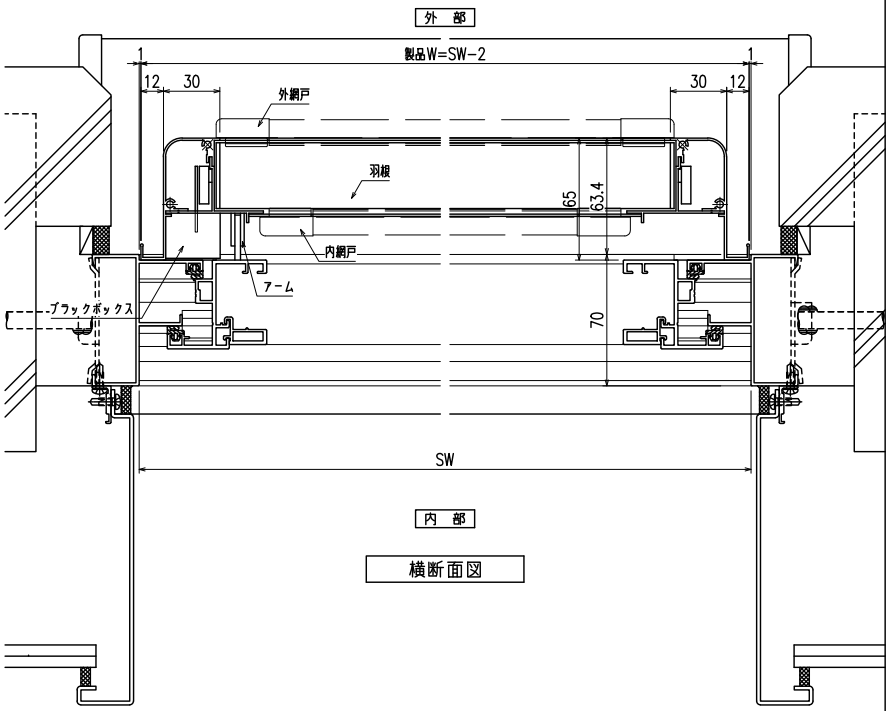

横断面図

特記	工事名	図面名	内倒し窓専用自動可変面格子 『みらんちゃん　ＤＸ型』	お客様受領印 年　月　日	縮尺 1/3　1/20	不二サッシ 承認　審査　作成	図番 F MIDX−01
	工番						