網戸・障子メンテ対応

非常開放面格子　まもるくん ②（スタンダード）
（防犯強化付回転ブラケット60出）

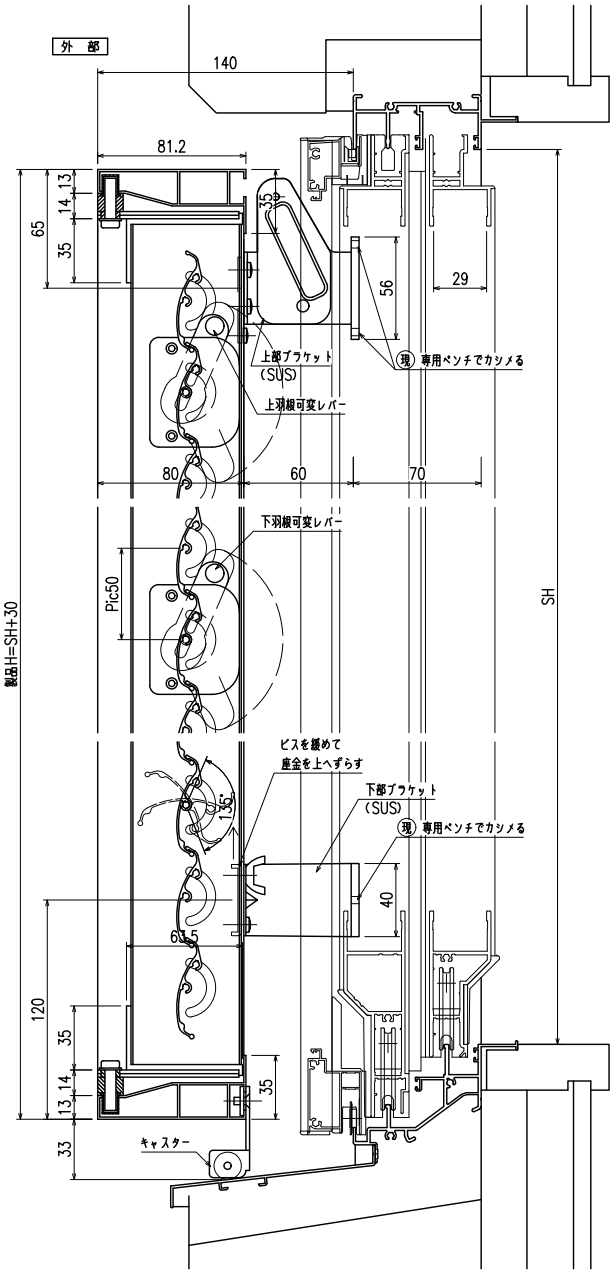

縦断面図

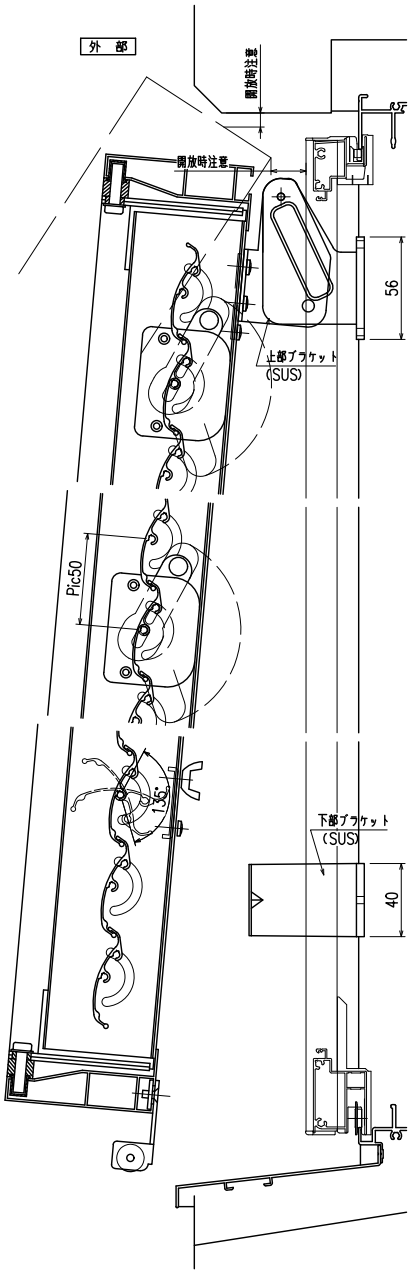

開放詳細図

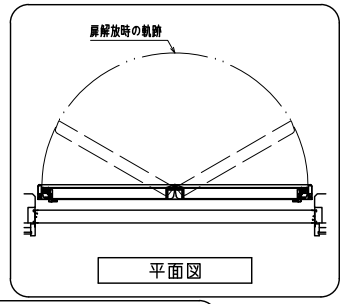

平面図

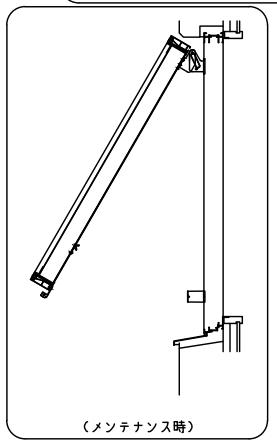

（メンテナンス時）

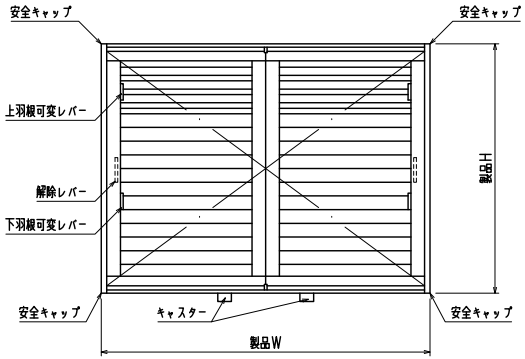

（製品W ＞ 1100の場合）

外観姿図

羽根可変レバー位置、上下可動範囲については
別図【MA−S−01】をご参照ください

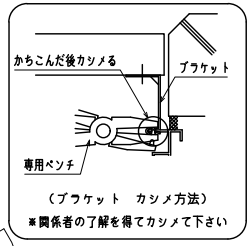

（ブラケット　カシメ方法）
※関係者の了解を得てカシメて下さい

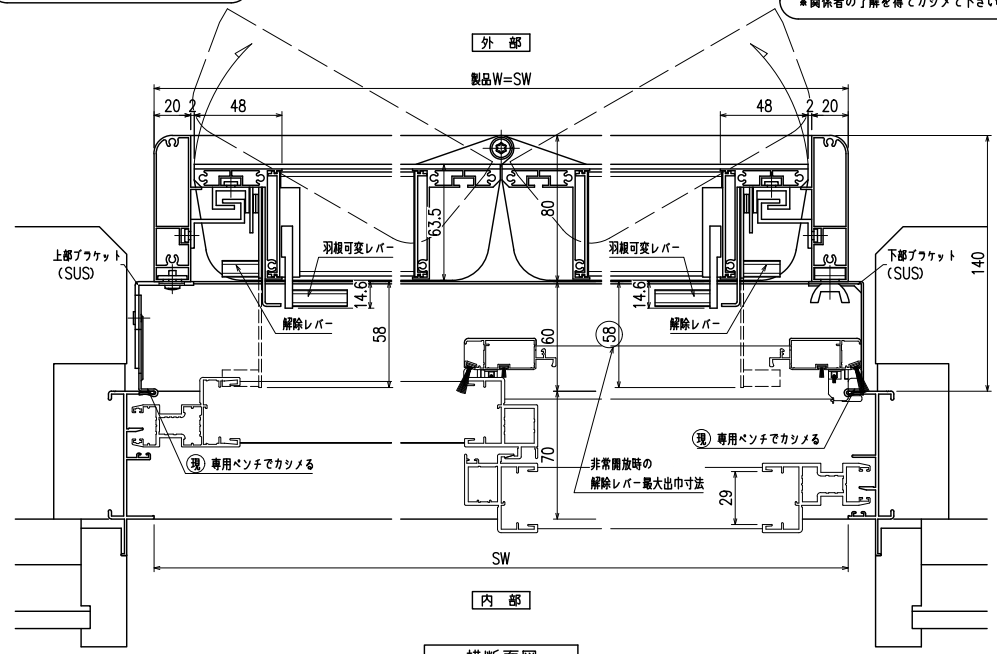

横断面図

三協立山株式会社 三協アルミ社	御設計 殿	受	工事名	照査	打合	作図	尺度	図番
	御施工 殿	領					1／20 (A3) 1／3 (A3)	S MA06-a

網戸・障子メンテ対応

非常開放面格子　まもるくん ②（スタンダード）
（防犯強化付回転ブラケット60出）

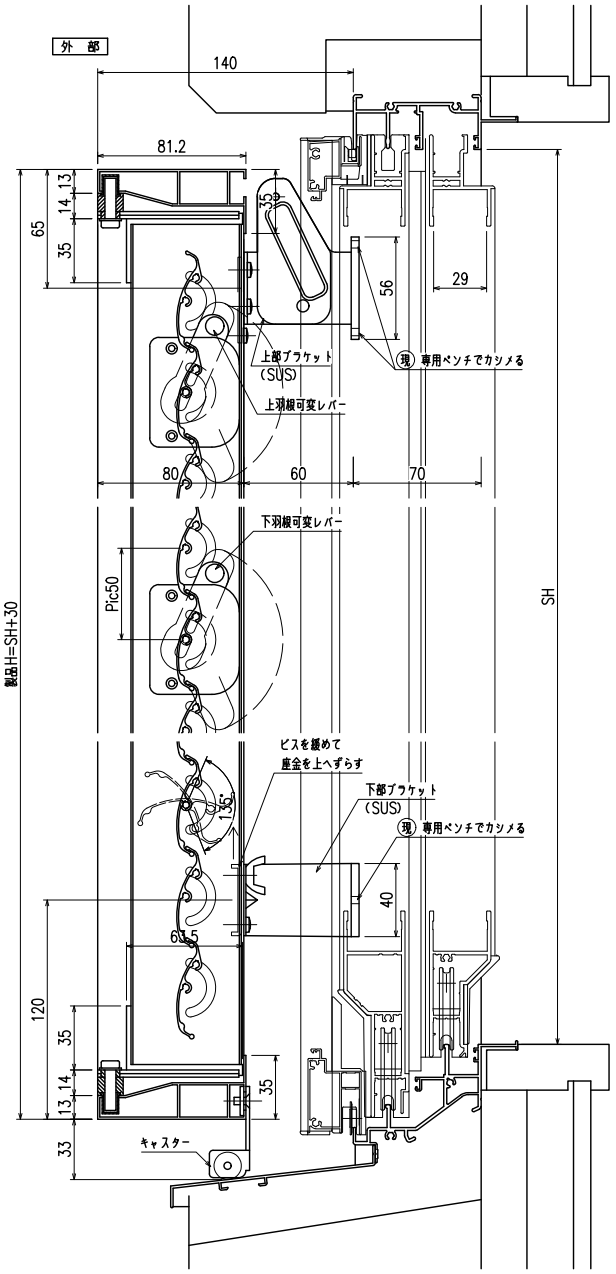

縦断面図

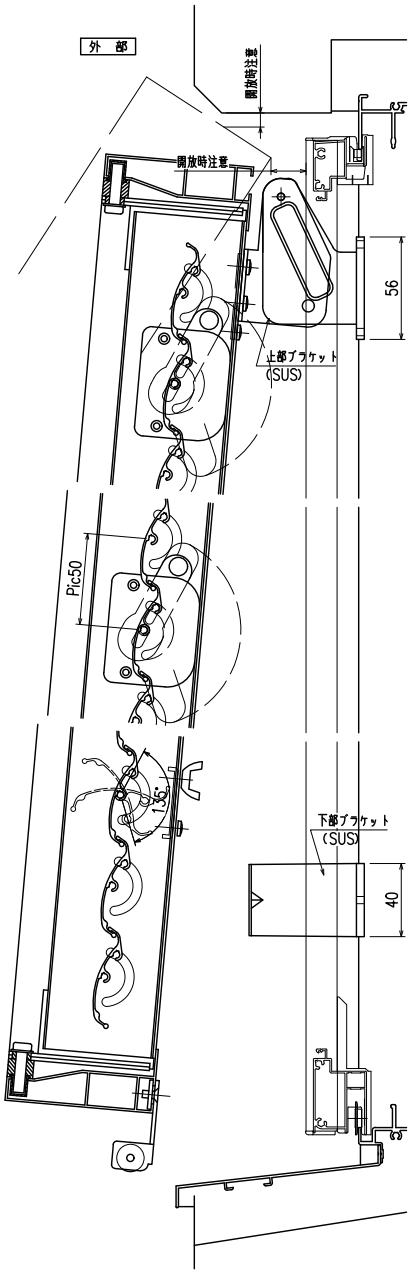

開放詳細図

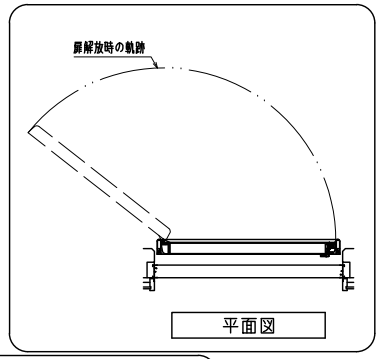

平面図

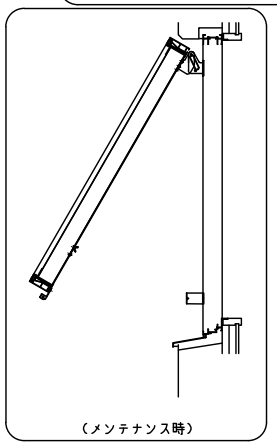

（メンテナンス時）

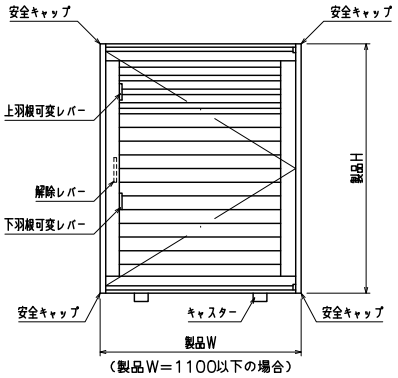

外観姿図

羽根可変レバー位置、上下可動範囲については
別図【MA−S−01】をご参照ください

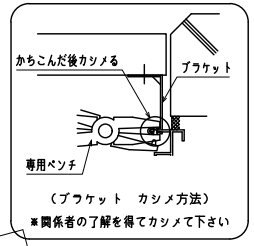

（ブラケット　カシメ方法）
※関係者の了解を得てカシメて下さい

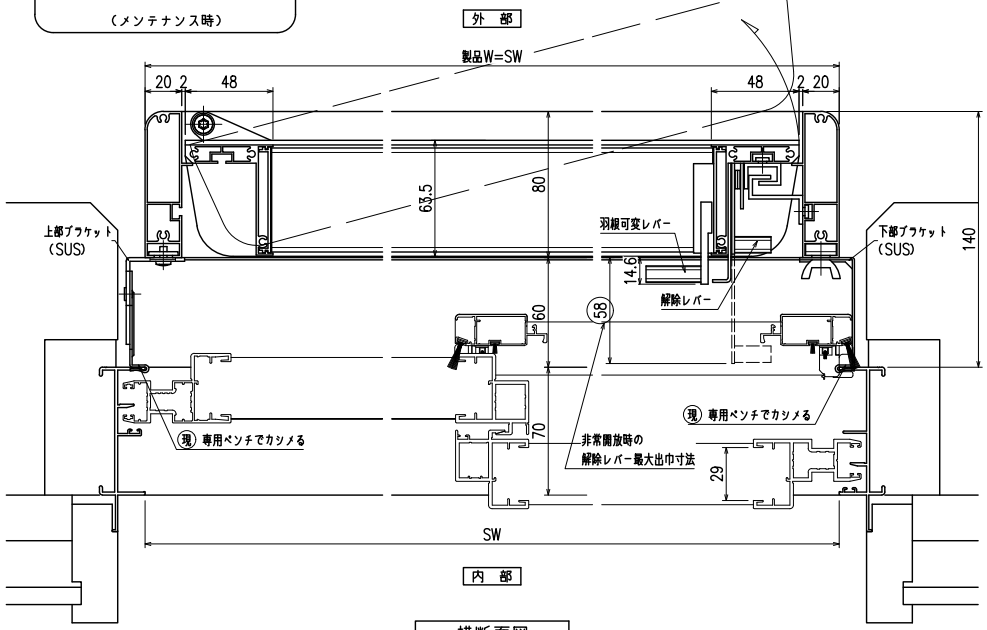

横断面図

三協立山株式会社 三協アルミ社	御設計 殿	受	工事名	照査	打合	作図	尺度		図番
	御施工 殿	領					1／20 (A3)		S
							1／3 (A3)		MA06-b