網戸・障子メンテ対応

非常開放面格子　まもるくん ②（スタンダード）（防犯強化付回転ブラケット５０出）

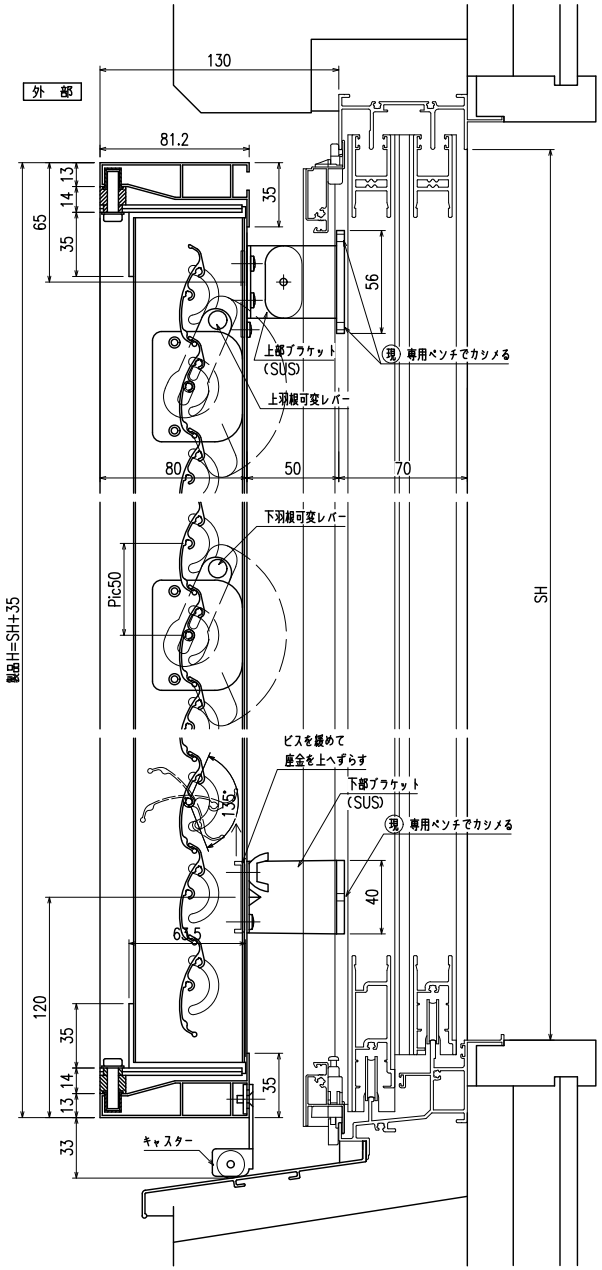

縦断面図

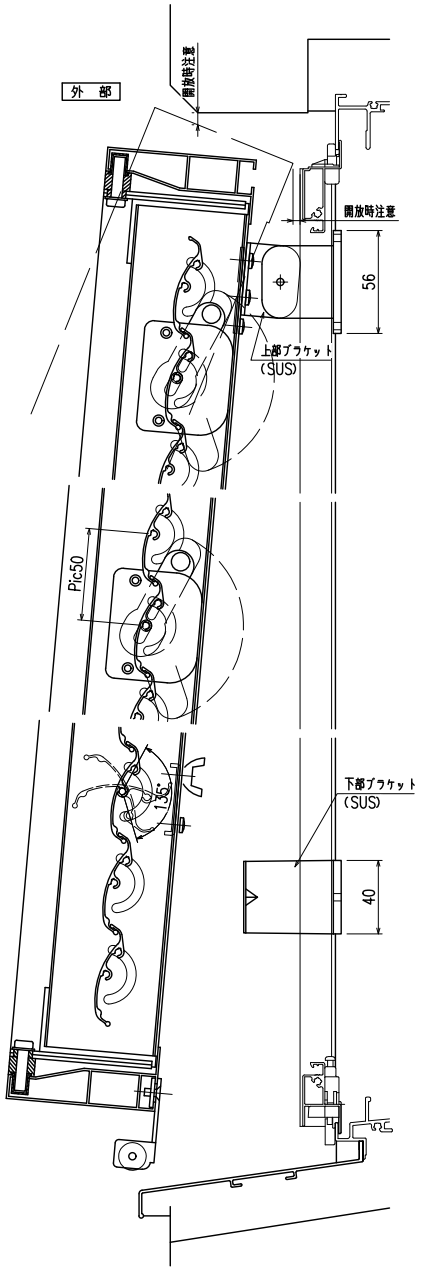

開放詳細図

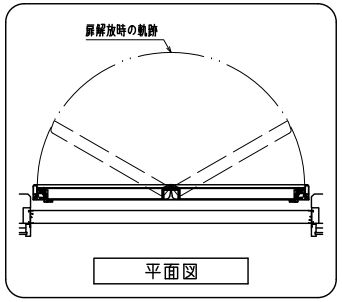

平面図

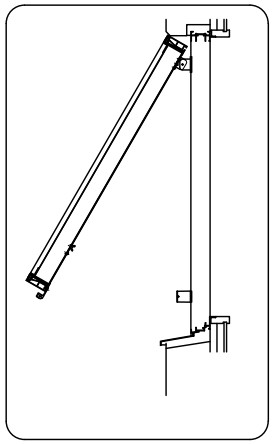

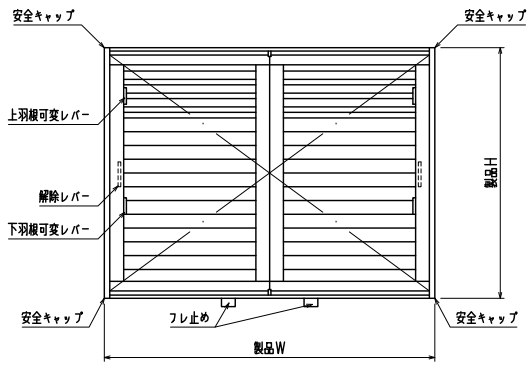

（製品W ＞ 1100の場合）

外観姿図

羽根可変レバー位置、上下可動範囲については
別図【MA−S−01】をご参照ください

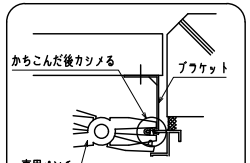

（ブラケット　カシメ方法）
※関係者の了解を得てカシメて下さい

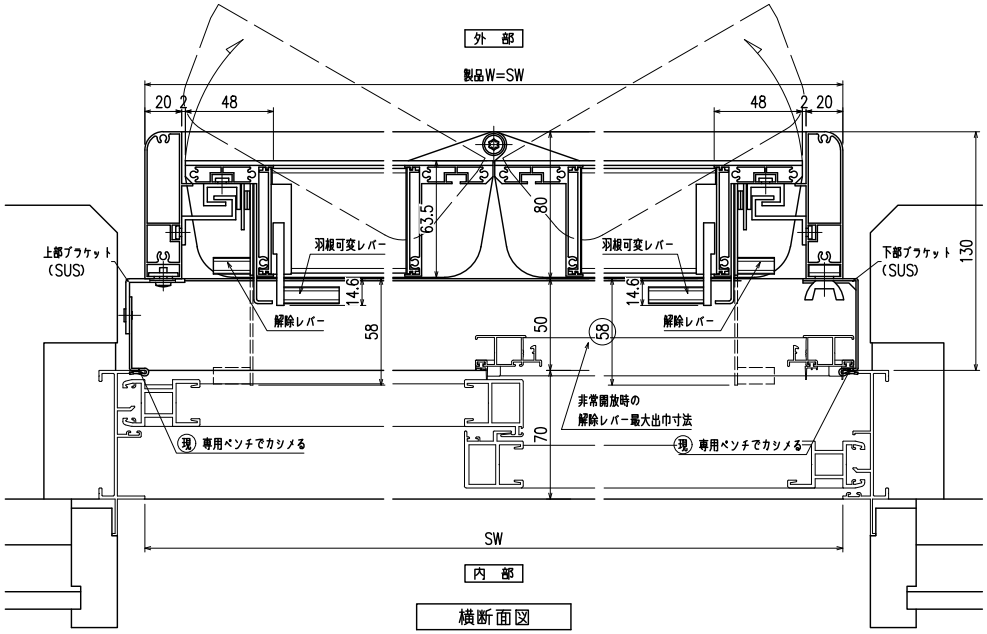

横断面図

訂正	図面内容 非常開放面格子 『まもるくん②(スタンダード)』 （防犯強化付回転ブラケット 50出） コード	工事名	受領印	株式会社 LIXIL スケール 1/20・1/3 照査 / 設計 / 図番 L MA05-a

網戸・障子メンテ対応

非常開放面格子　まもるくん ②（スタンダード）
（防犯強化付回転ブラケット５０出）

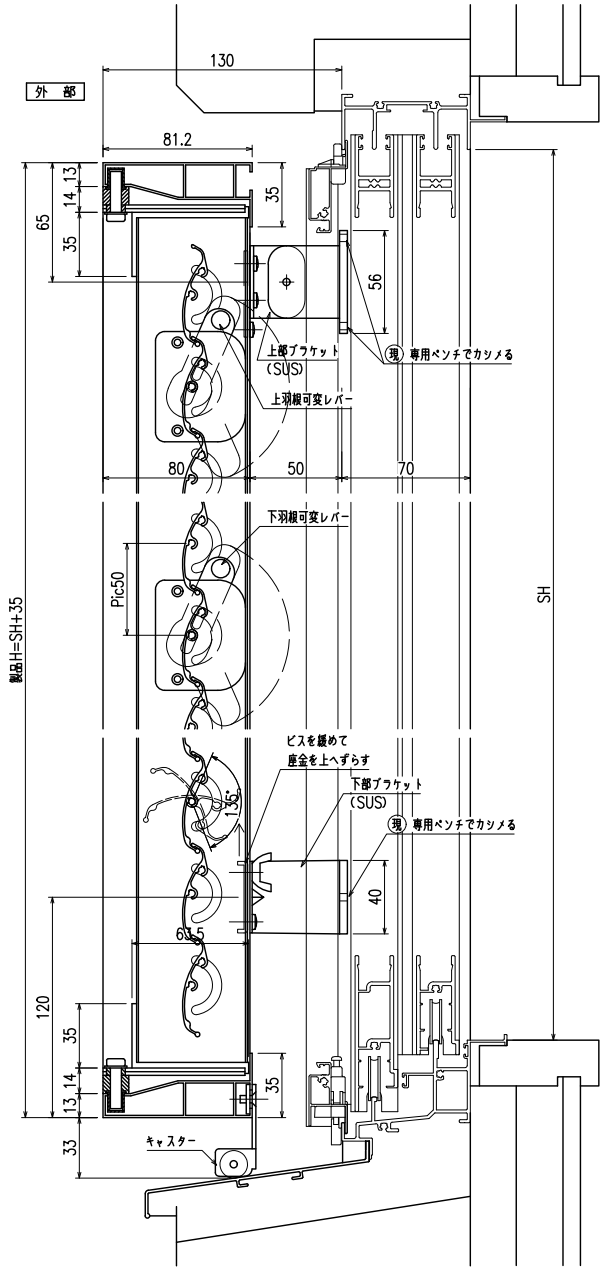

縦断面図

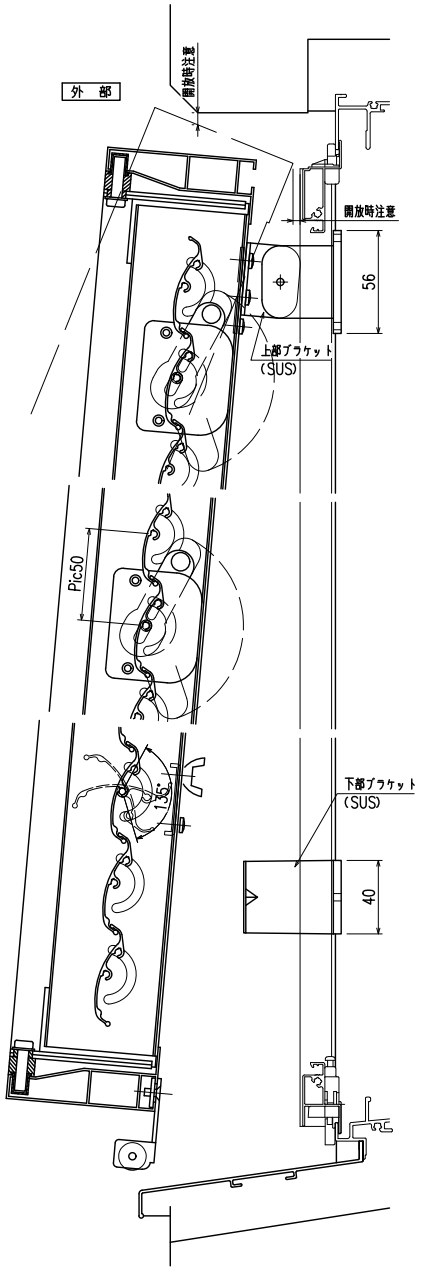

開放詳細図

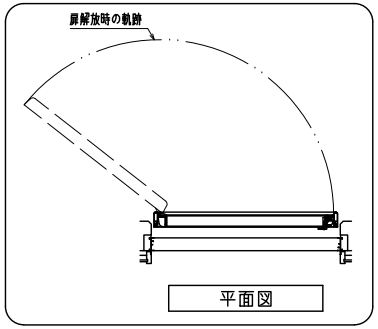

平面図

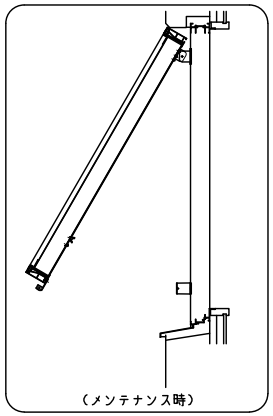

（メンテナンス時）

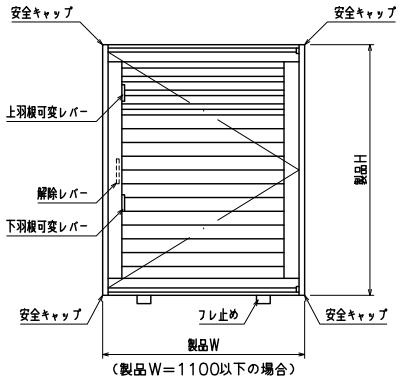

外観姿図

羽根可変レバー位置、上下可動範囲については
別図【MA−S−01】をご参照ください

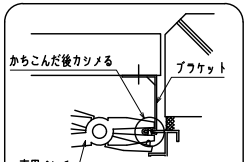

（ブラケット　カシメ方法）
※関係者の了解を得てカシメて下さい

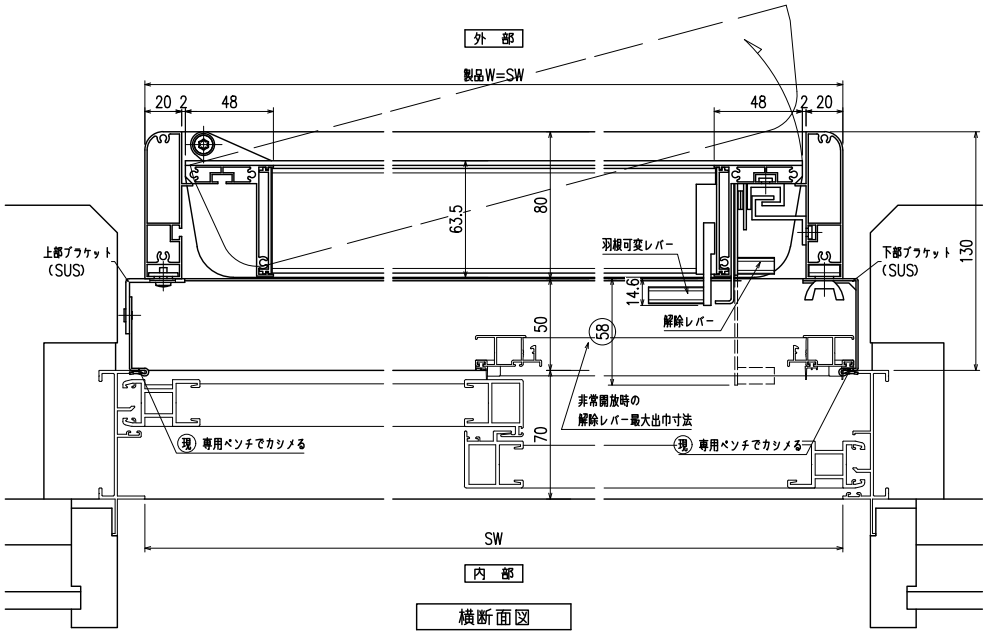

横断面図

訂正	図面内容	工事名	受領印	株式会社LIXIL	スケール 1/20・1/3
	非常開放面格子 『まもるくん②(スタンダード)』 （防犯強化付回転ブラケット 50出）			照査 / 設計	図番 L MA05−b
	コード				