網のみ脱着メンテナンス対応
全面網戸（高防虫）

引き違い窓納まり カートリッジネット付バー手摺

上部躯体のスキマ寸法について

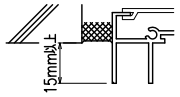

※最小15mm以上は
確保して下さい
15mm以下の場合、面格子の
取付が不可となります。

上部落下防止金具部分

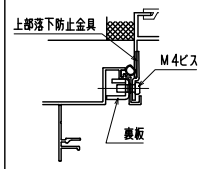

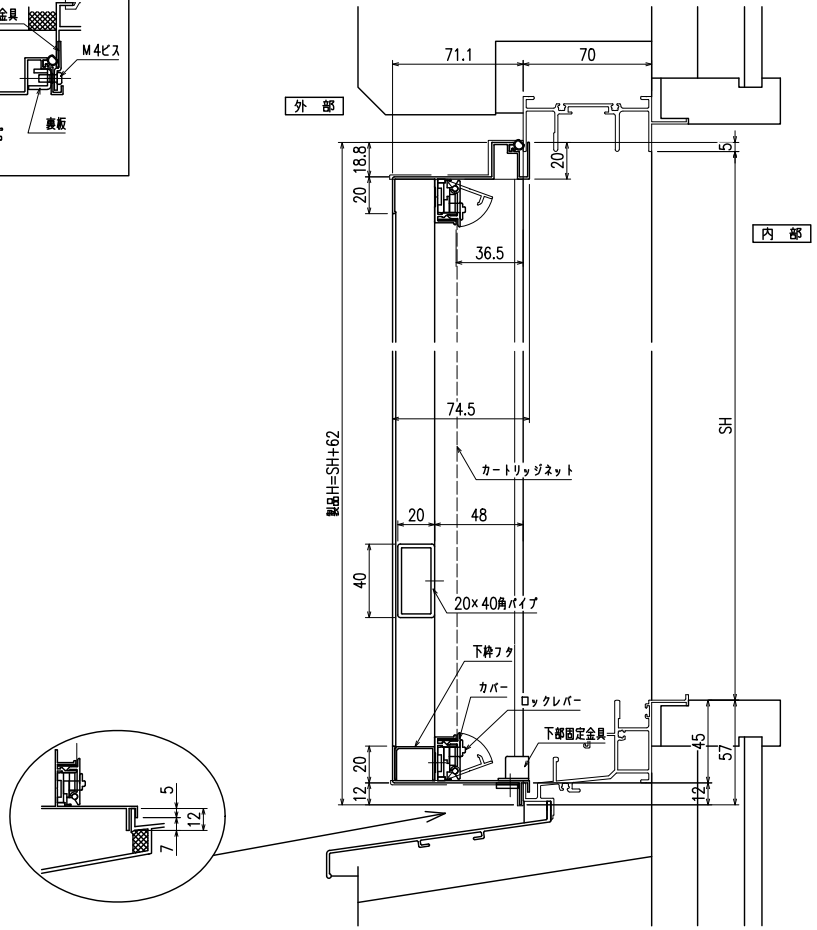

縦断面図

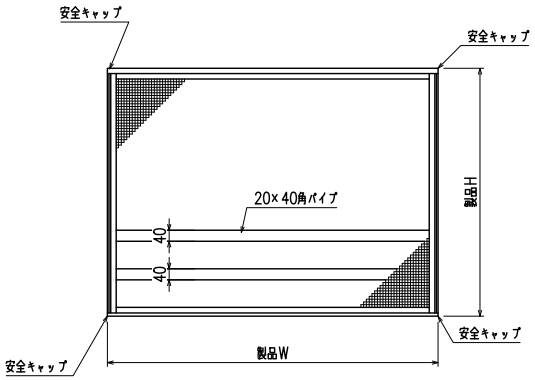

外観姿図

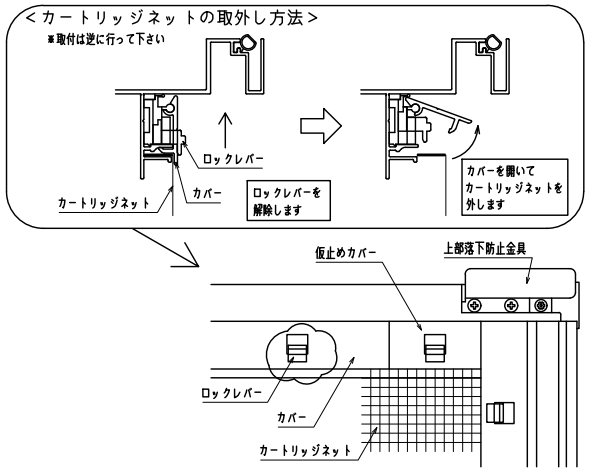

内観詳細図

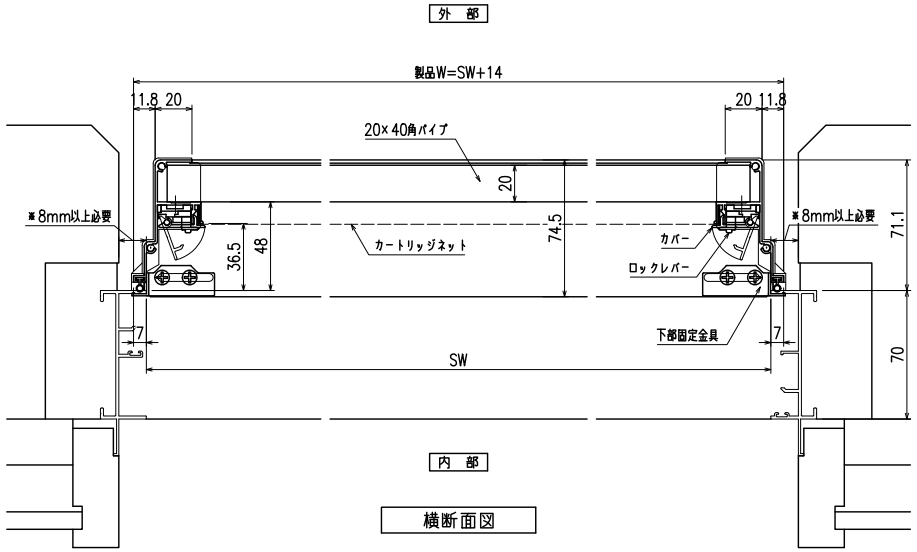

横断面図

※商品改良の為、予告なく仕様変更する事がありますので予めご了承願います。

訂正	図面内容	工事名	受領印	株式会社LIXIL	スケール 1/20・1/3
	カートリッジネット付バー手摺（引き違い窓・納まり図）			照査 / 設計	図番 L KRBR01
	コード				