網のみ脱着メンテナンス対応
全面網戸（高防虫）

引き違い窓納まり カートリッジネット付バー手摺

不二サッシ

上部躯体のスキマ寸法について

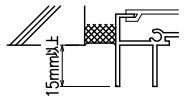

※最小15mm以上は
確保して下さい
15mm以下の場合、面格子の
取付が不可となります。

上部落下防止金具部分

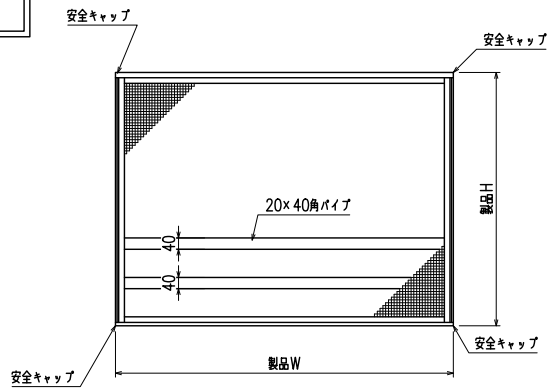

外観姿図

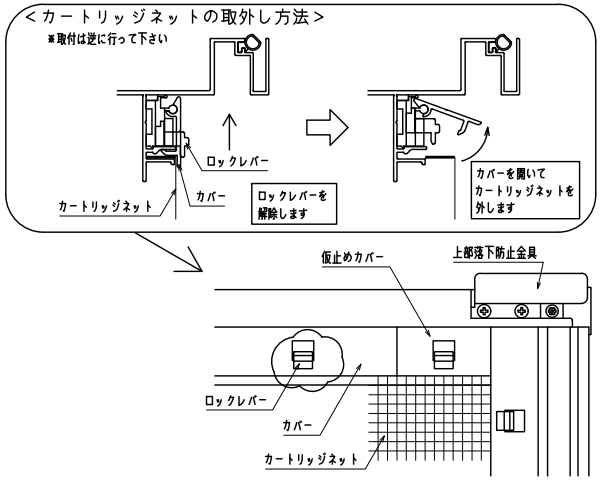

内観詳細図

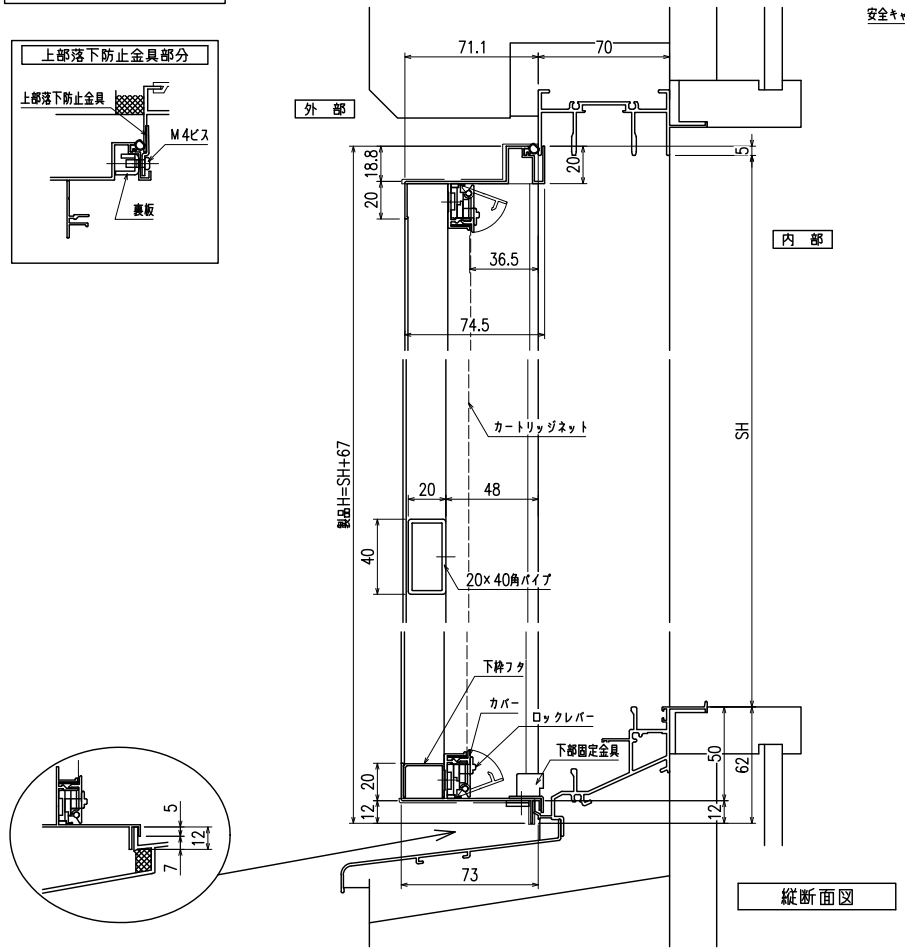

縦断面図

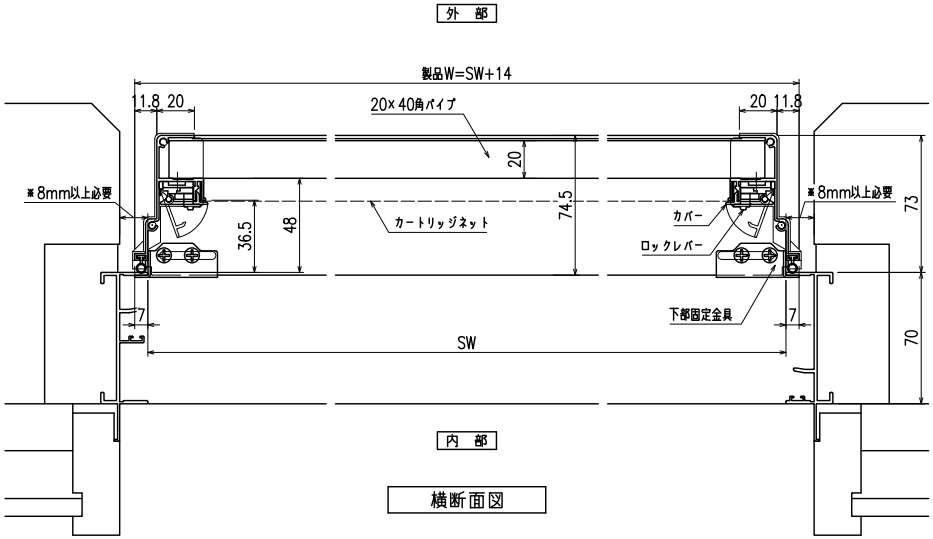

横断面図

※商品改良の為、予告なく仕様変更する事がありますので予めご了承願います。

特記	工事名	図面名	カートリッジネット付バー手摺	お客様受領印	縮尺	不二サッシ		図番
				年 月 日	1/20	承認	審査	作成
	工番		(引き違い窓・納まり図)		1/3			F KRBR01